Subfounder Group A

4/4/2008

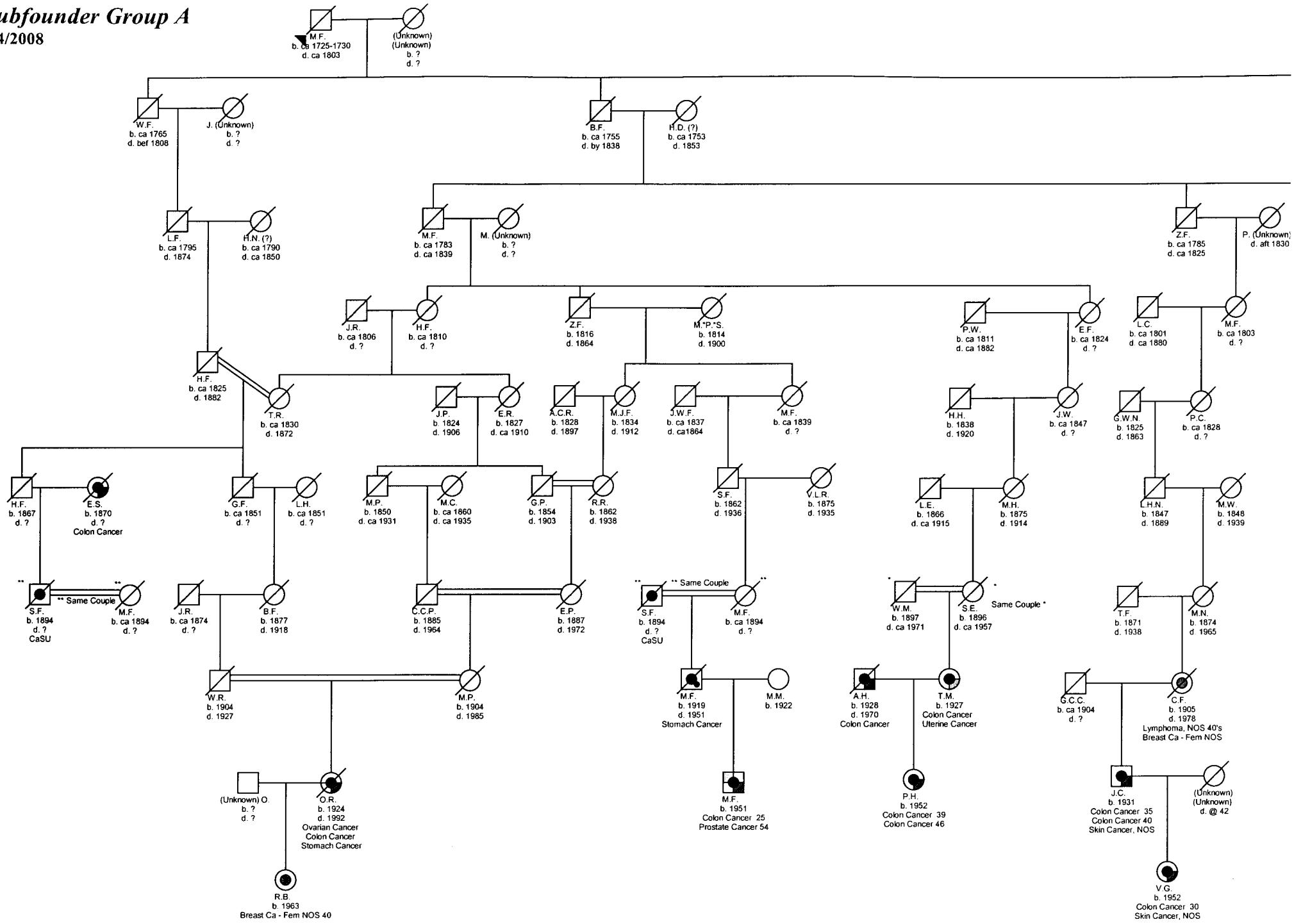

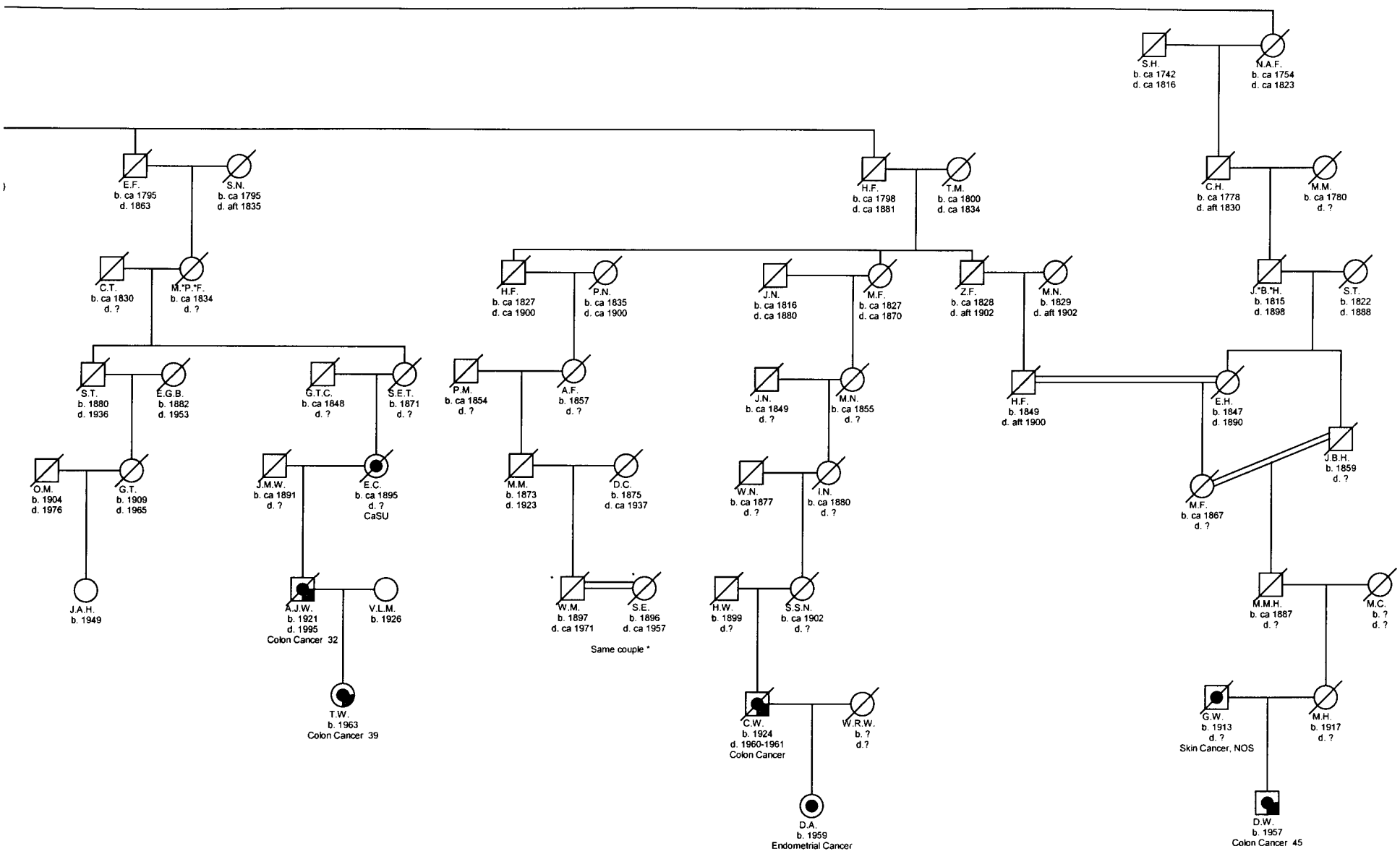
S.H.
b. ca 1742
d. ca 1816
N.A.F.
b. ca 1754
d. ca 1823
E.F.
b. ca 1795
d. 1863
S.N.
b. ca 1795
d. aft 1835
H.F.
b. ca 1798
d. ca 1881
T.M.
b. ca 1800
d. ca 1834
C.H.
b. ca 1778
d. aft 1830
M.M.
b. ca 1780
d. ?
C.T.
b. ca 1830
d. ?
M."P."F.
b. ca 1834
d. ?
H.F.
b. ca 1827
d. ca 1900
P.N.
b. ca 1835
d. ca 1900
J.N.
b. ca 1816
d. ca 1880
M.F.
b. ca 1827
d. ca 1870
Z.F.
b. ca 1828
d. aft 1902
M.N.
b. 1829
d. aft 1902
J."B."H.
b. 1815
d. 1898
S.T.
b. 1822
d. 1888
S.T.
b. 1880
d. 1936
E.G.B.
b. 1882
d. 1953
G.T.C.
b. ca 1848
d. ?
S.E.T.
b. 1871
d. ?
P.M.
b. ca 1854
d. ?
A.F.
b. 1857
d. ?
J.N.
b. ca 1849
d. ?
M.N.
b. ca 1855
d. ?
H.F.
b. 1849
d. aft 1900
E.H.
b. 1847
d. 1890
J.B.H.
b. 1859
d. ?
O.M.
b. 1904
d. 1976
G.T.
b. 1909
d. 1965
J.M.W.
b. ca 1891
d. ?
E.C.
b. ca 1895
d. ?
CaSU
M.M.
b. 1873
d. 1923
D.C.
b. 1875
d. ca 1937
W.N.
b. ca 1877
d. ?
I.N.
b. ca 1880
d. ?
M.F.
b. ca 1867
d. ?
J.A.H.
b. 1949
A.J.W.
b. 1921
d. 1995
Colon Cancer 32
V.L.M.
b. 1926
W.M.
b. 1897
d. ca 1971
S.E.
b. 1896
d. ca 1957
Same couple *
H.W.
b. 1899
d.?
S.S.N.
b. ca 1902
d. ?
M.M.H.
b. ca 1887
d. ?
M.C.
b. ?
d. ?
T.W.
b. 1963
Colon Cancer 39
C.W.
b. 1924
d. 1960-1961
Colon Cancer
W.R.W.
b. ?
d.?
G.W.
b. 1913
d. ?
Skin Cancer, NOS
M.H.
b. 1917
d. ?
D.A.
b. 1959
Endometrial Cancer
D.W.
b. 1957
Colon Cancer 45