Subfounder Group A

4/4/2008

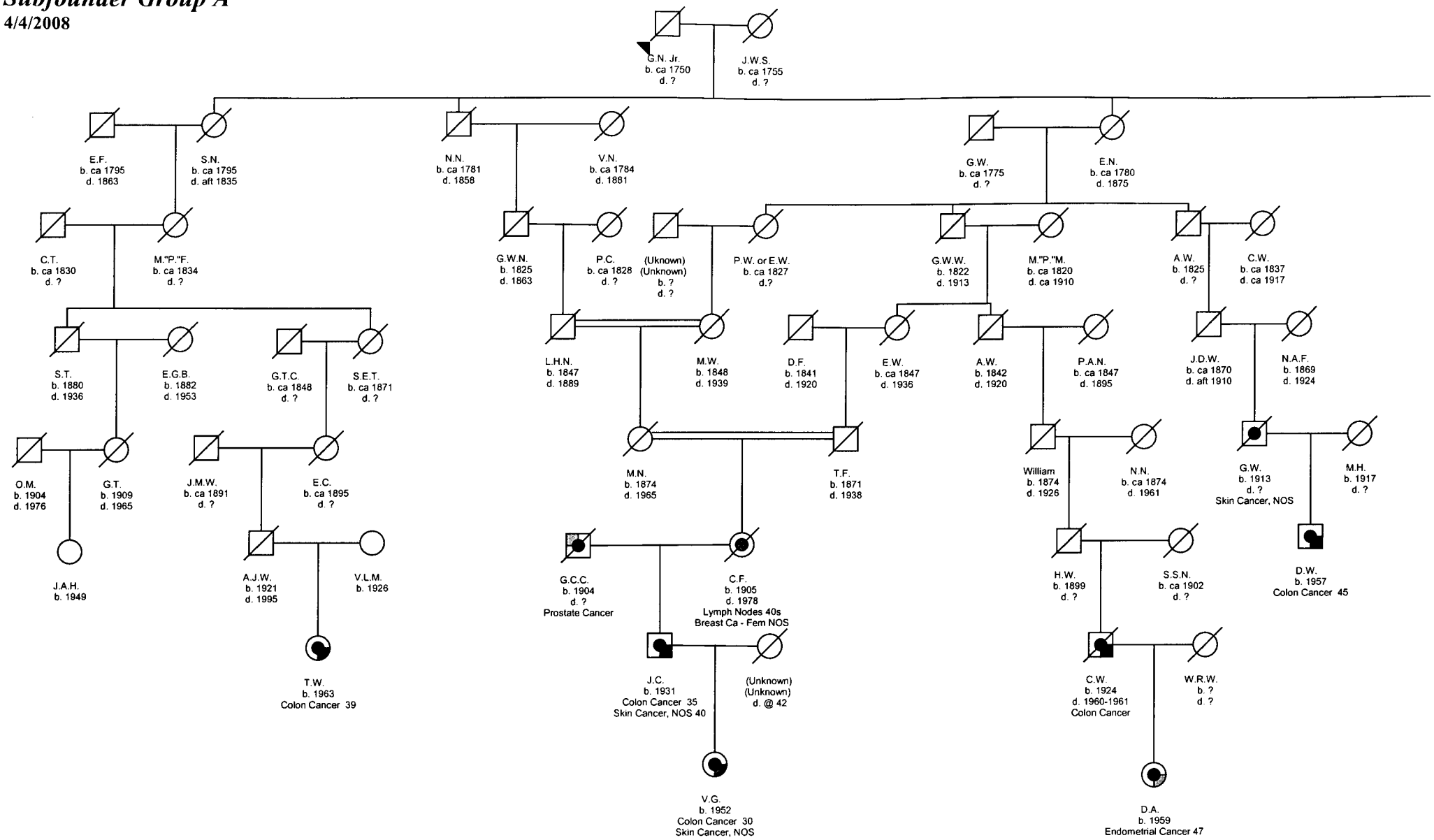

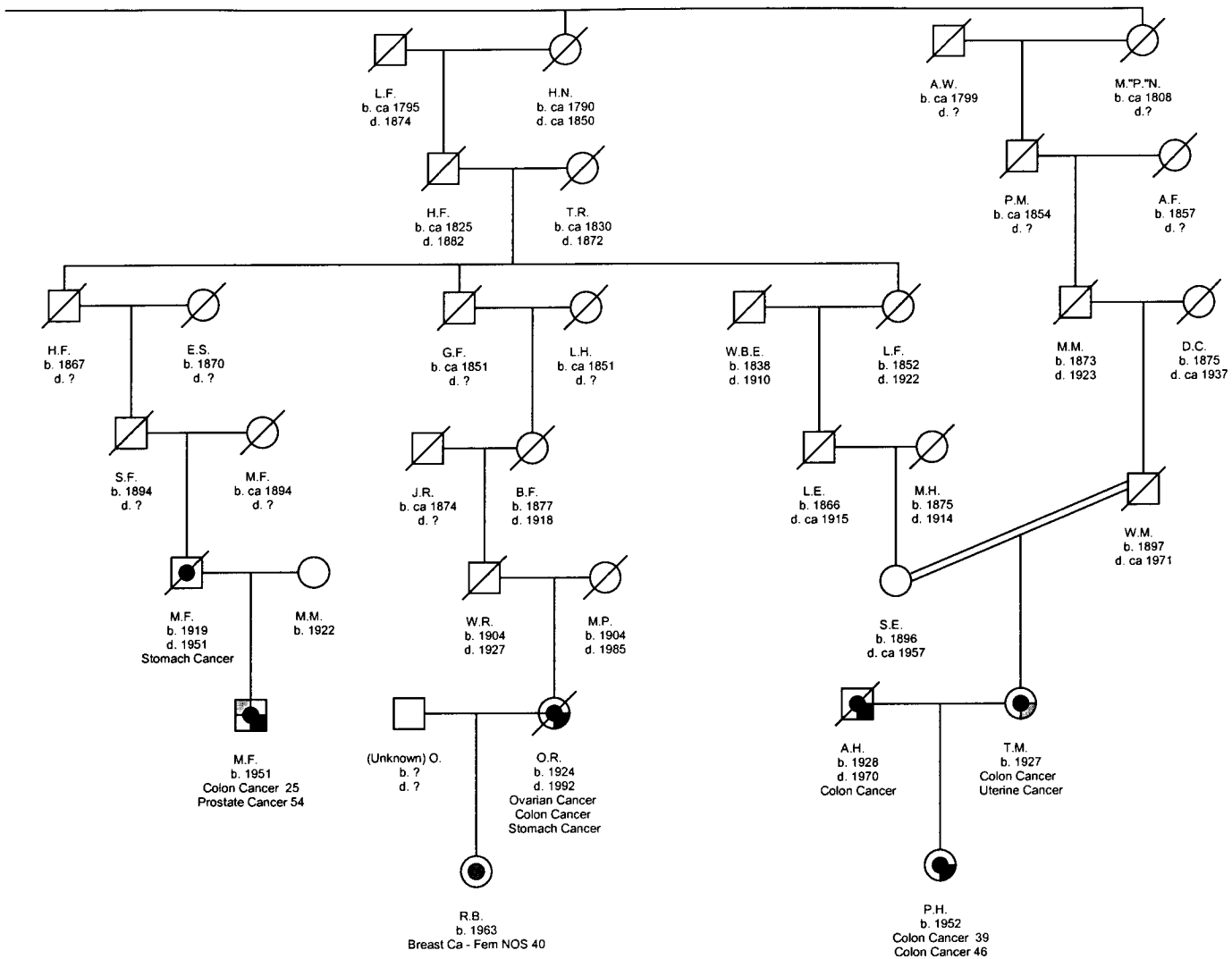
L.F.
b. ca 1795
d. 1874
H.N.
b. ca 1790
d. ca 1850
A.W.
b. ca 1799
d. ?
M."P."N.
b. ca 1808
d.?
H.F.
b. ca 1825
d. 1882
T.R.
b. ca 1830
d. 1872
P.M.
b. ca 1854
d. ?
A.F.
b. 1857
d. ?
H.F.
b. 1867
d. ?
E.S.
b. 1870
d. ?
G.F.
b. ca 1851
d. ?
L.H.
b. ca 1851
d. ?
W.B.E.
b. 1838
d. 1910
L.F.
b. 1852
d. 1922
M.M.
b. 1873
d. 1923
D.C.
b. 1875
d. ca 1937
S.F.
b. 1894
d. ?
M.F.
b. ca 1894
d. ?
J.R.
b. ca 1874
d. ?
B.F.
b. 1877
d. 1918
L.E.
b. 1866
d. ca 1915
M.H.
b. 1875
d. 1914
W.M.
b. 1897
d. ca 1971
M.F.
b. 1919
d. 1951
Stomach Cancer
M.M.
b. 1922
W.R.
b. 1904
d. 1927
M.P.
b. 1904
d. 1985
S.E.
b. 1896
d. ca 1957
M.F.
b. 1951
Colon Cancer 25
Prostate Cancer 54
(Unknown) O.
b. ?
d. ?
O.R.
b. 1924
d. 1992
Ovarian Cancer
Colon Cancer
Stomach Cancer
A.H.
b. 1928
d. 1970
Colon Cancer
T.M.
b. 1927
Colon Cancer
Uterine Cancer
R.B.
b. 1963
Breast Ca - Fem NOS 40
P.H.
b. 1952
Colon Cancer 39
Colon Cancer 46