Subfounder Group D

3/31/2008

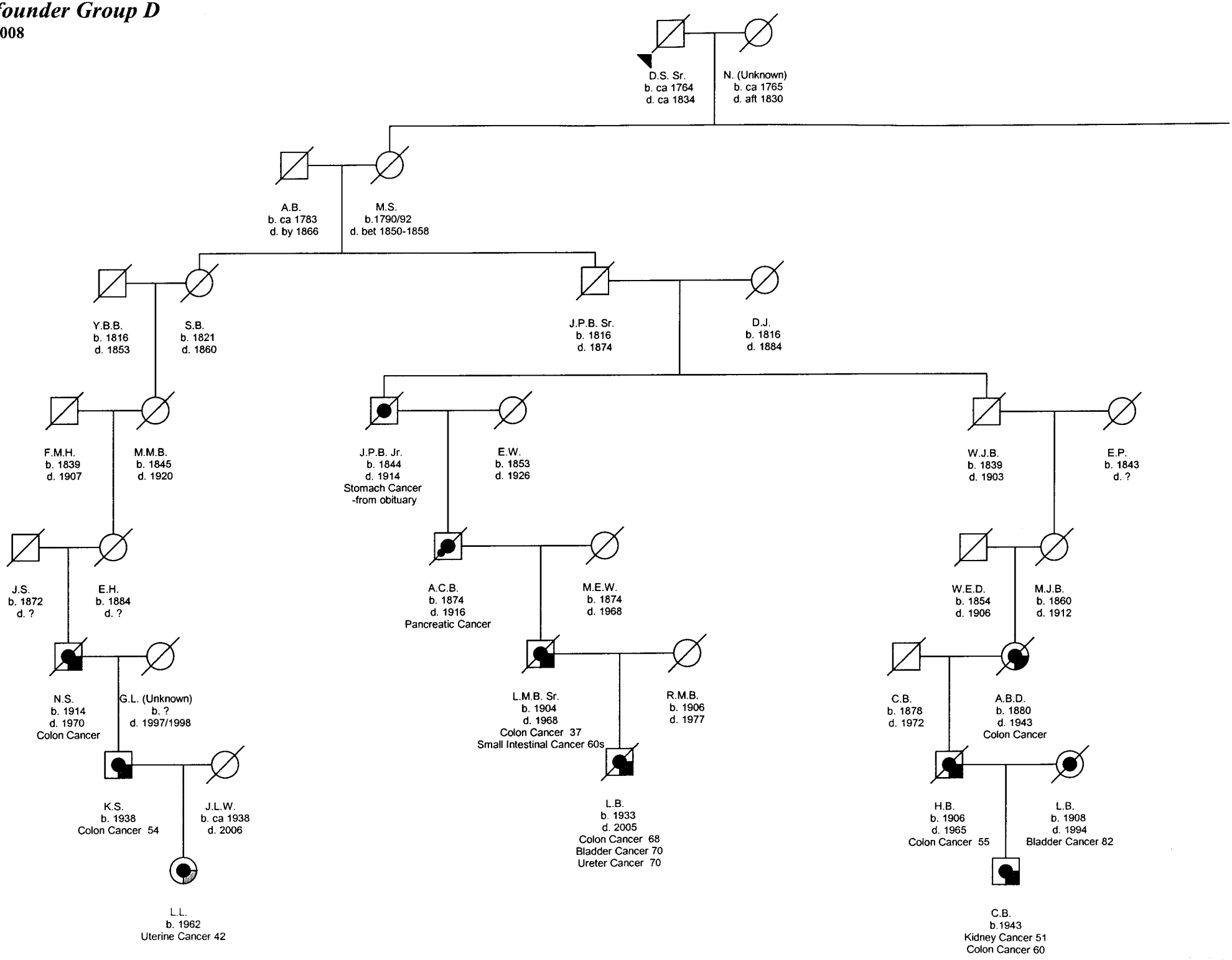

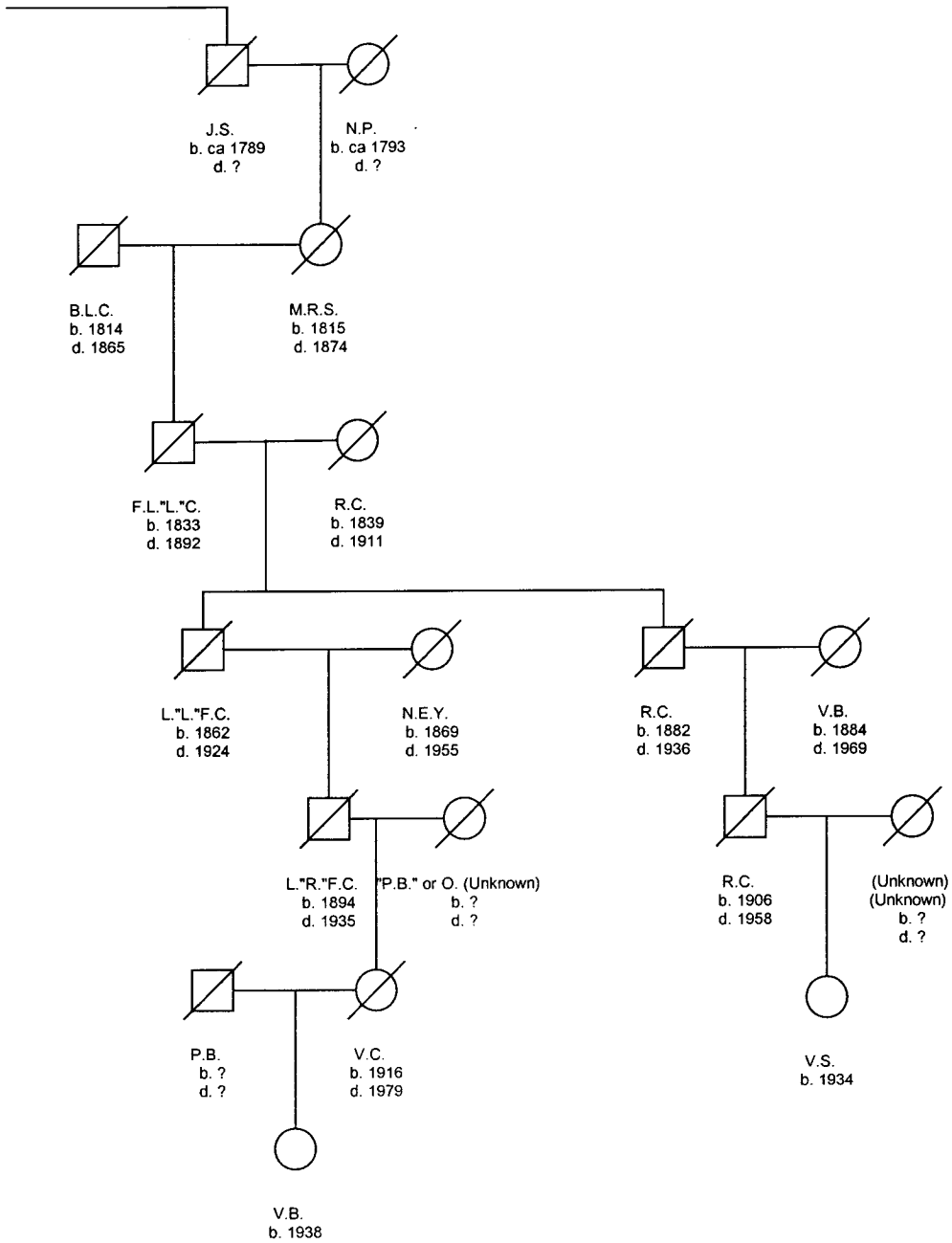
J.S.
b. ca 1789
d. ?
N.P.
b. ca 1793
d. ?
B.L.C.
b. 1814
d. 1865
M.R.S.
b. 1815
d. 1874
F.L."L."C.
b. 1833
d. 1892
R.C.
b. 1839
d. 1911
L."L."F.C.
b. 1862
d. 1924
N.E.Y.
b. 1869
d. 1955
R.C.
b. 1882
d. 1936
V.B.
b. 1884
d. 1969
L."R."F.C.
b. 1894
d. 1935
"P.B." or O. (Unknown)
b. ?
d. ?
R.C.
b. 1906
d. 1958
(Unknown)
(Unknown)
b. ?
d. ?
P.B.
b. ?
d. ?
V.C.
b. 1916
d. 1979
V.S.
b. 1934
V.B.
b. 1938